element nr 4 - wykonać 2 szt
wypełnienie balustrady - płyta HPL gr. 0.8cm
kolor olcha

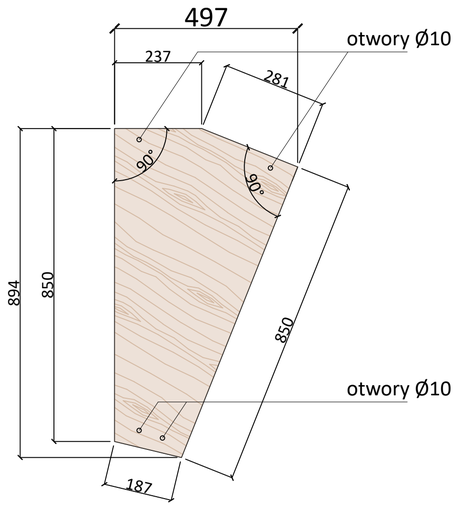


element nr 5 - wykonać 12 szt
tuleja dystansowa
rura stalowa Ø20 / 3mm, dł.2,0cm
malować proszkowo na klor RAL3000

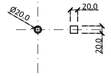


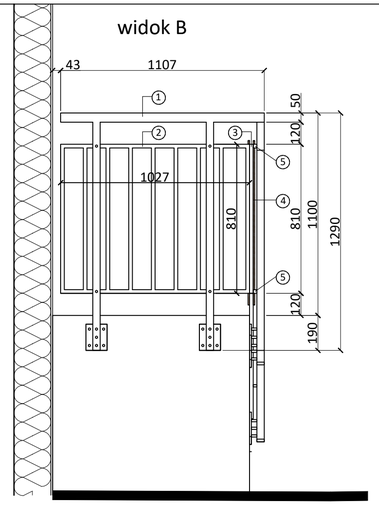


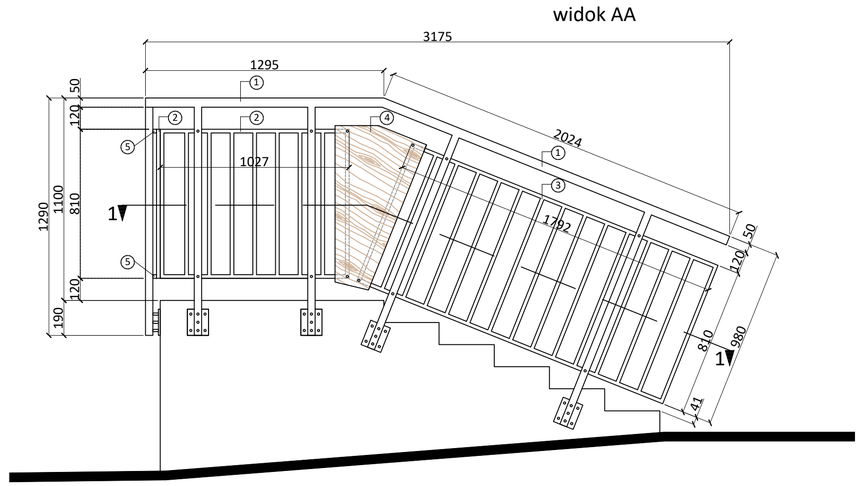


element nr 2 - wykonać 2 szt
wypełnienie balustrady - 1027cm x 810cm
rura stalowa kwadratowa 2x2cm gr 3,0mm
malować proszkowo na klor RAL3000

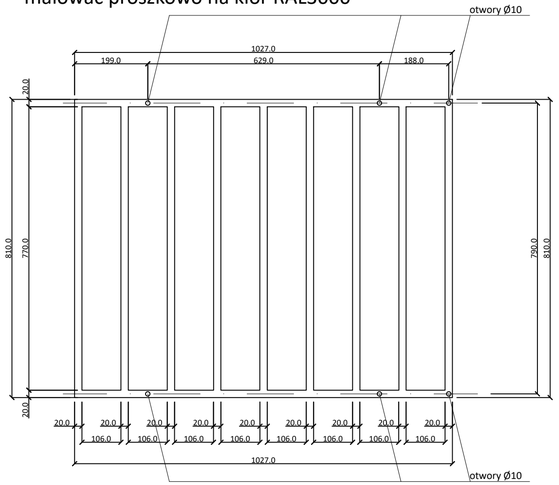


element nr 3 - wykonać 1 szt
wypełnienie balustrady - 1792cm x 810cm
rura stalowa kwadratowa 2x2cm gr 3,0mm
malować proszkowo na klor RAL3000

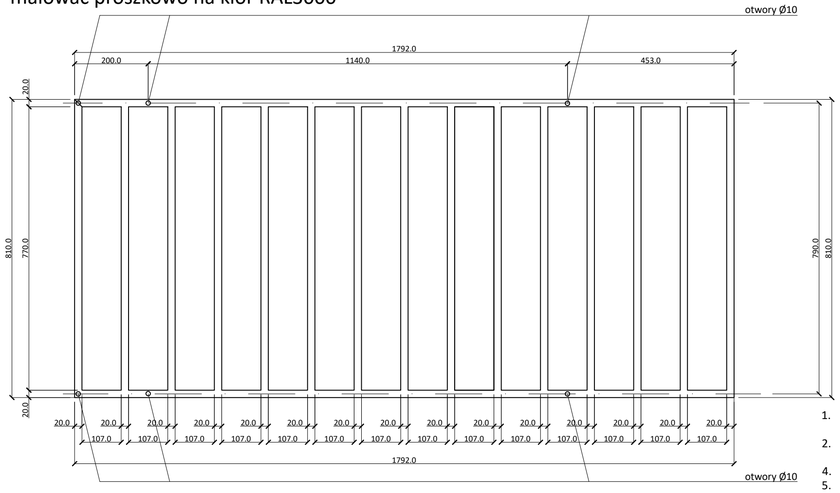


rzut - widok z góry

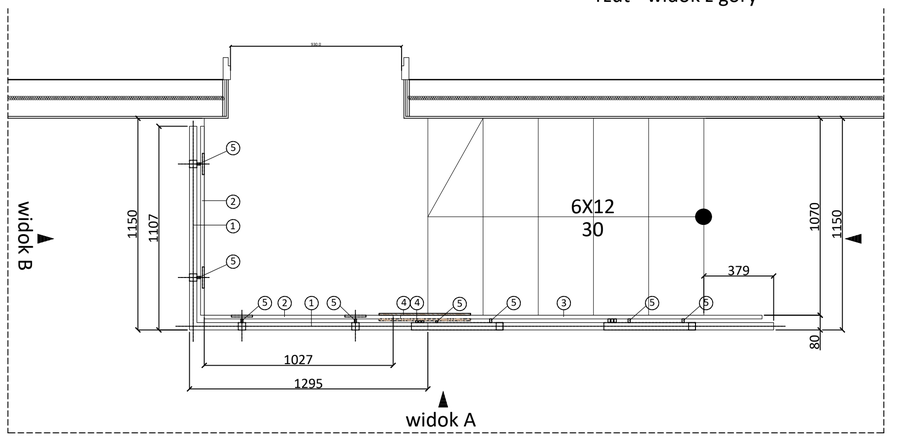


**UWAGI**
WYMIARY WYKONAWCZE WSZYSTKICH ELEMENTÓW DOBRAĆ NA MIEJSCU MONTAŻU.

1. STOPIEŃ OCZYSZCZENIA KONSTRUKCJI STALOWEJ - S 21/2 WG PN-ISO 8501-1 LUB RÓWNOWAŻNE
2. SPAWY UKŁ. NA CAŁEJ DŁUGOŚCI JAKO CIĄGŁE, PACHWINOWE, BEZ WŻERÓW I PRZETOPÓW O KONTROLOWANEJ JAKOŚCI
4. SPOINY WYKONAĆ O GR. 0,6 CIEŃSZEGO Z ŁĄCZONYCH ELEMENTÓW
5. PRZYGOTOWANIE BRZEGÓW DO SPAWANIA WG PN-75/M-69014 I PN-73/M-69015 LUB RÓWNOWAŻNE
6. ELEMENT ZABEZPIECZYĆ ANTYKOROZYJNIE wg C5-I, trwałość H ( powyżej 15 lat) wg PN-EN ISO 12944 LUB RÓWNOWAŻNE
7. ZE WZGLĘDU NA ŚRODOWISKO PRACY, WSZELKIE KONSTRUKCJE STALOWE NALEŻY ZABEZPIECZYĆ ANTYKOROZYJNIE ZESTAWEM EPOKSYDOWYM ODPORNYM NA ŚRODOWISKO KWAŚNE I ZASADOWE.
   **STAL - S235TR1**
8. BALUSTRADĘ MOCOEWAĆ DO PODŁOŻA PRZY POMOCY KOŁKÓW Ø 10 DŁ.140n WKLEJANYCH CHEMICZNIE
8. BALUSTRADĘ MALOWAĆ PROSZKOWO NA KOLOR CZERWONY RAL 3000

Wszystkie roboty należy wykonywać zgodnie z Polskimi Normami, "Warunkami technicznymi wykonania i odbioru robót budowlano-montażowych" opracowanymi przez Instytut Techniki Budowlanej oraz zasadami wiedzy i sztuki budowlanej.
Wszelkie elementy stolarki okiennej i drzwiowej, okładzin elewacyjnych, barierek montować na podstawie zweryfikowanych obmiarów rzeczywistych wykonywanych na obiekcie.
Przed przystąpieniem do prac budowlanych należy sprawdzić wymiary w miejscu przeznaczenia.
Nie można brać wymiarów z rysunków. Obowiązujące są jedynie podane wartości.
Projekt wykonano na podstawie inwentaryzacji, w związku z tym wszystkie wymiary skorygować w trakcie robót po zdjęciu warstw wykończeniowych.
Przy zastosowaniu materiałów i technologii należy ściśle stosować się do zaleceń producentów.
Rysunki należy rozpatrywać łącznie z opisem technicznym.

| | | | | | | |
|---|---|---|---|---|---|---|
| Temat projektu: | Termomodernizacja obiektów użyteczności publicznej na terenie Miasta Rybnika. Zadanie nr 4.<br>**Termomodernizacja budynku Ochotniczej Straży Pożarnej**<br>**Rybnik - Grabownia, ul. Wiktora Poloczka 76C** | | | | | |
| Inwestor: | **MIASTO RYBNIK, ul. Chrobrego 2, 44-200 RYBNIK** | | | | | |
| Temat rysunku: | **Balustrada - rysunki szczegółowe** | | | | | |
| Branża: | AK - ARCHITEKTURA KONSTRUKCJA | | | | Faza: | PT |
| Zespół projektowy: | mgr inż. arch.<br>**Bożena WITA**<br>Architektura | Nr upr. | 696/01 | | Data: | 12/2024r. |
| | | | | | Skala: | 1:10<br>1:20 |
| | Mgr inż.<br>**Izabela GROBORZ - MUSIK**<br>Konstrukcja | Nr upr. | 217/92 | | Nr strony: | |
| | | | | | Nr rysunku: | **AK-11** |


**„PROEKO”**
**Wojciech BREWCZYŃSKI**
PRACOWNIA PROJEKTOWA
44-200 RYBNIK, ul. Rudzka 28, tel. 32 422 76 64, 609 095 214